EasyFloat®
PONTOON SYSTEMS

Art: 1100-0015 + 1100-0009
SV: Gångjärn brygga 3,6 m + Täckprofil gångjärn 3,6 m
EN: Hinge 3,6 m + Hinge gap cover 3,6 m

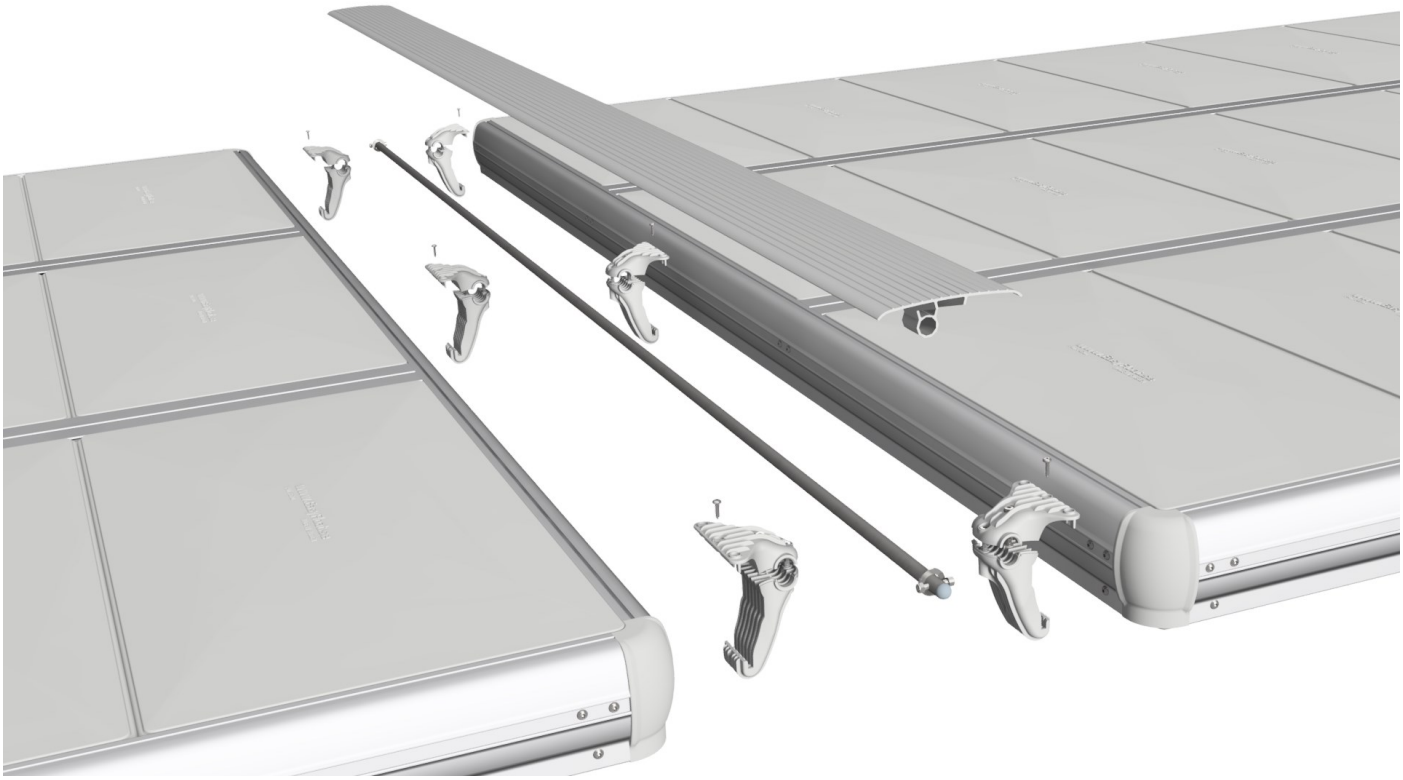

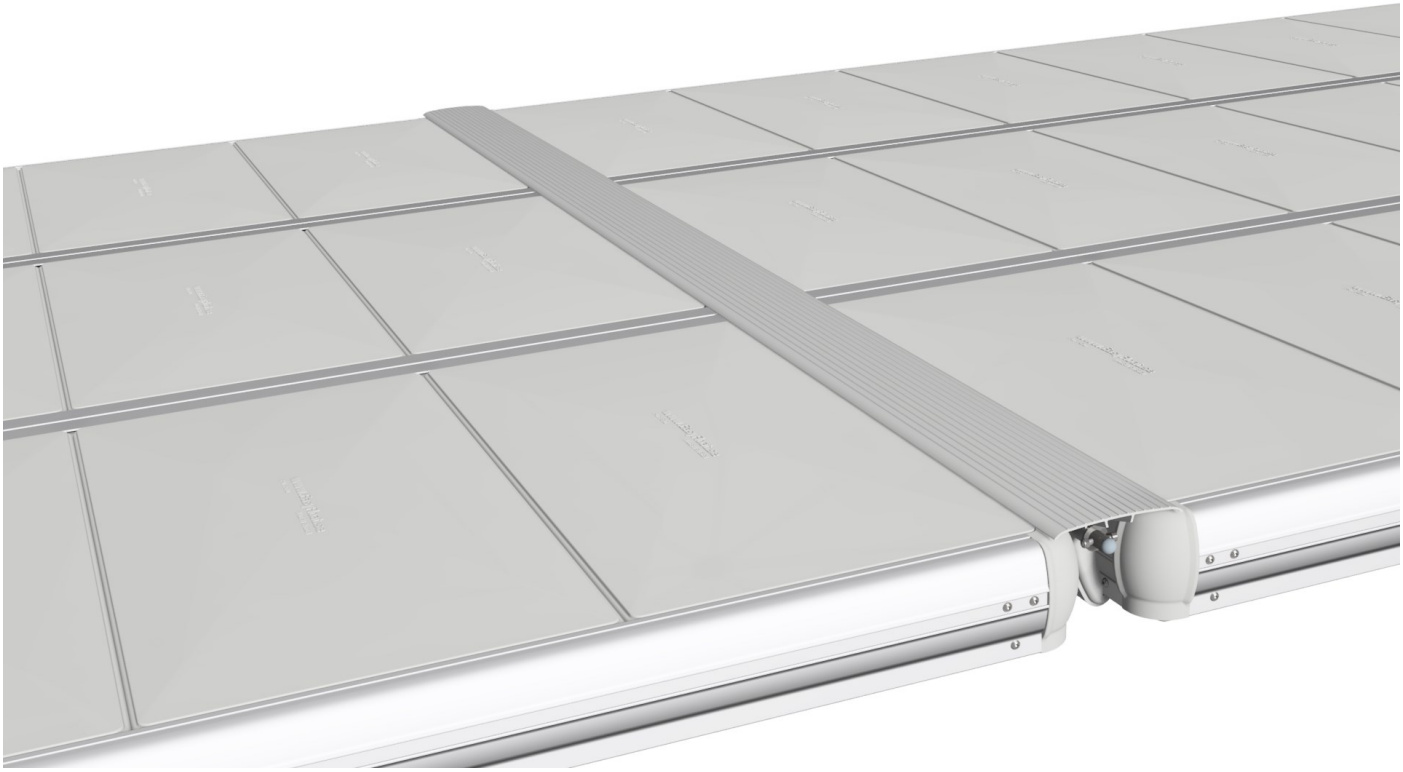

MADE IN SWEDEN

floattech
EASY AND INTELLIGENT TECHNICAL SOLUTIONS

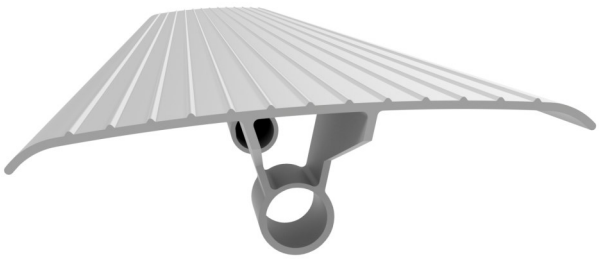

x1

x1

x6

x6

x1

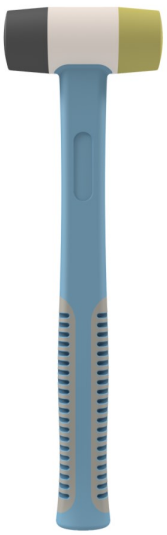

13

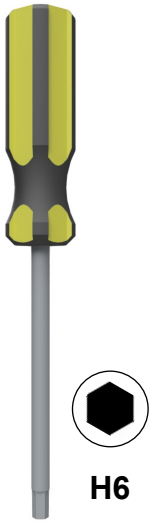

H6

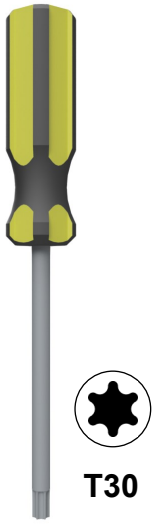

T30

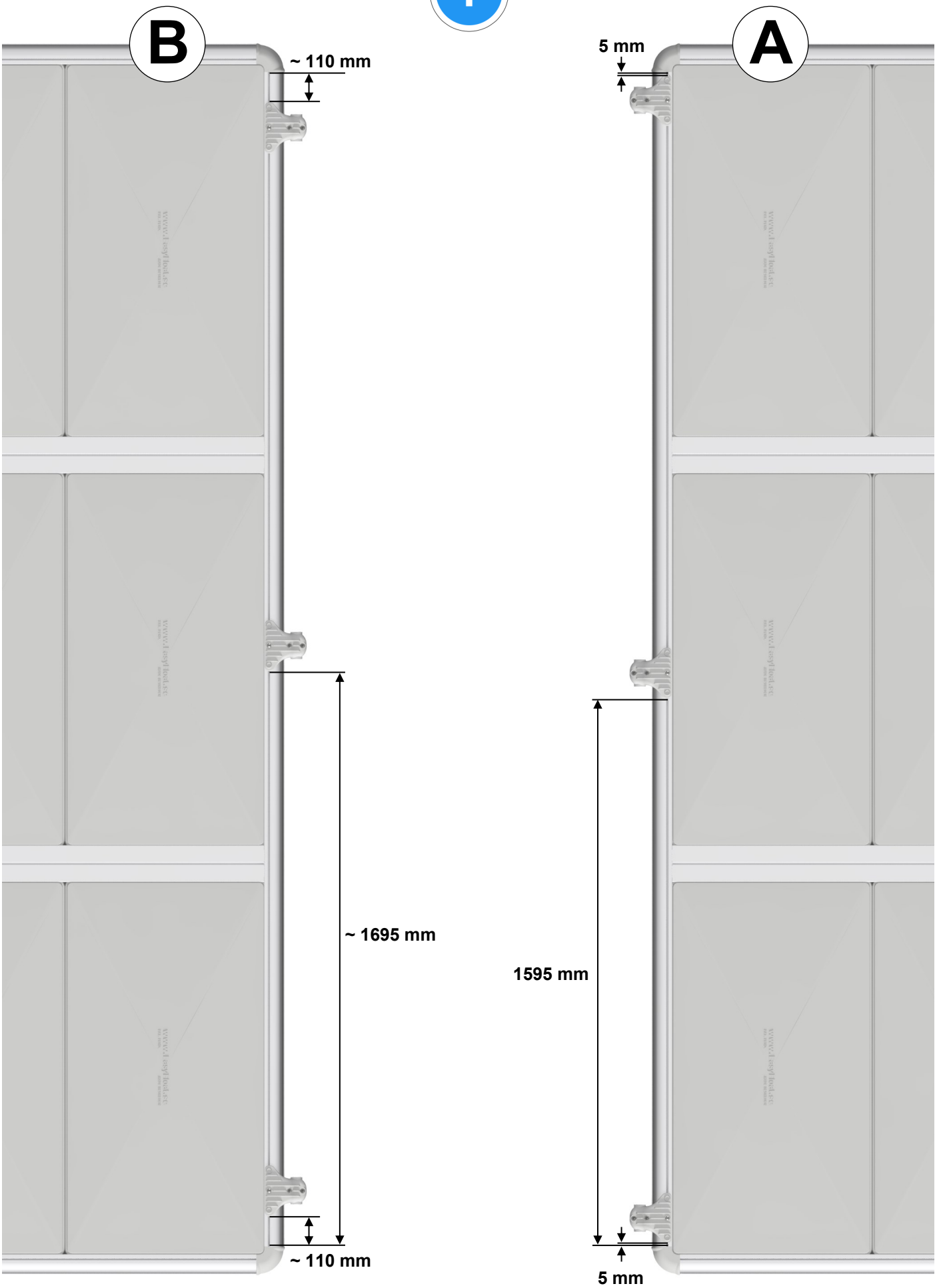
B
~ 110 mm
~ 1695 mm
~ 110 mm
A
5 mm
1595 mm
5 mm

1

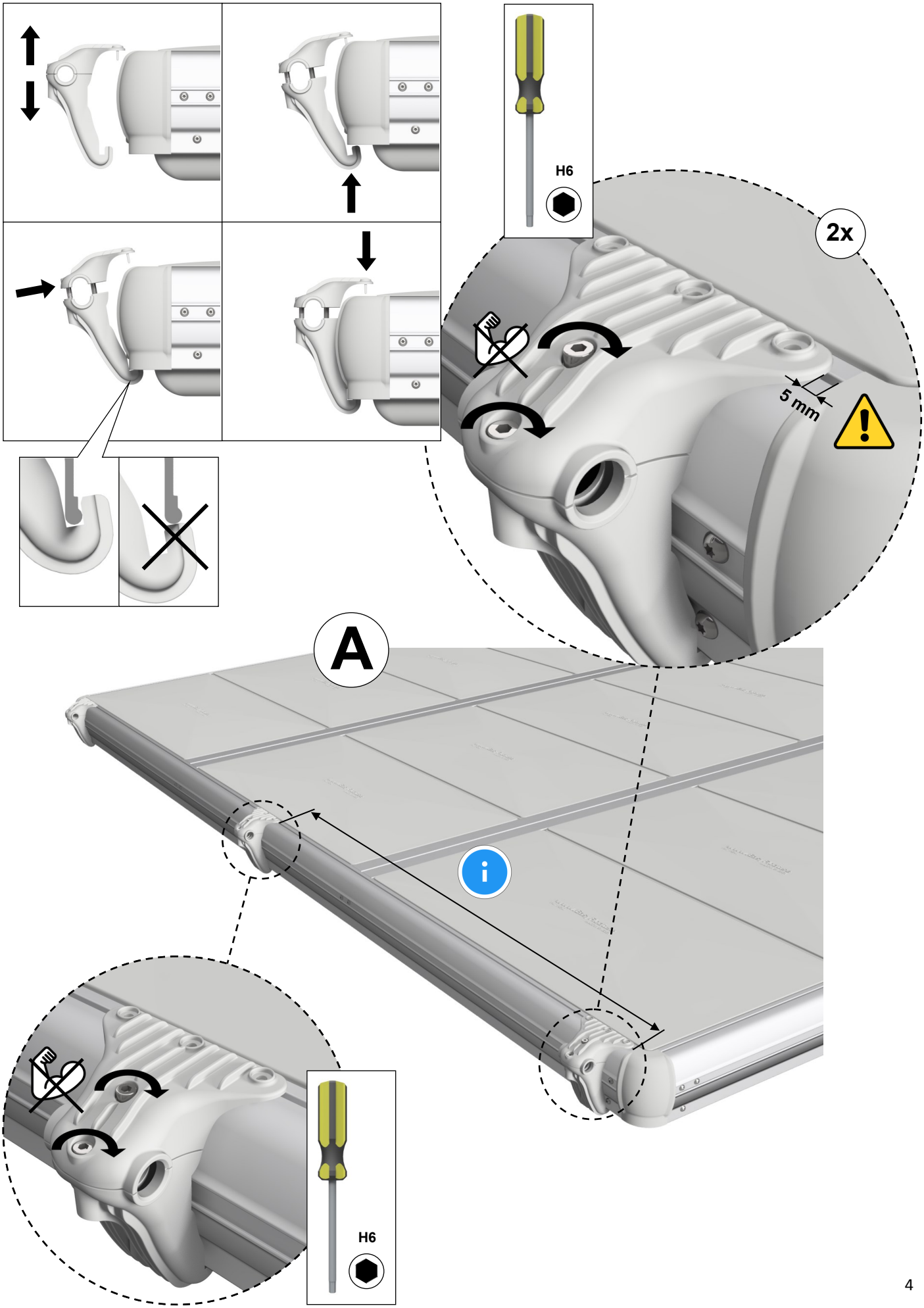

2

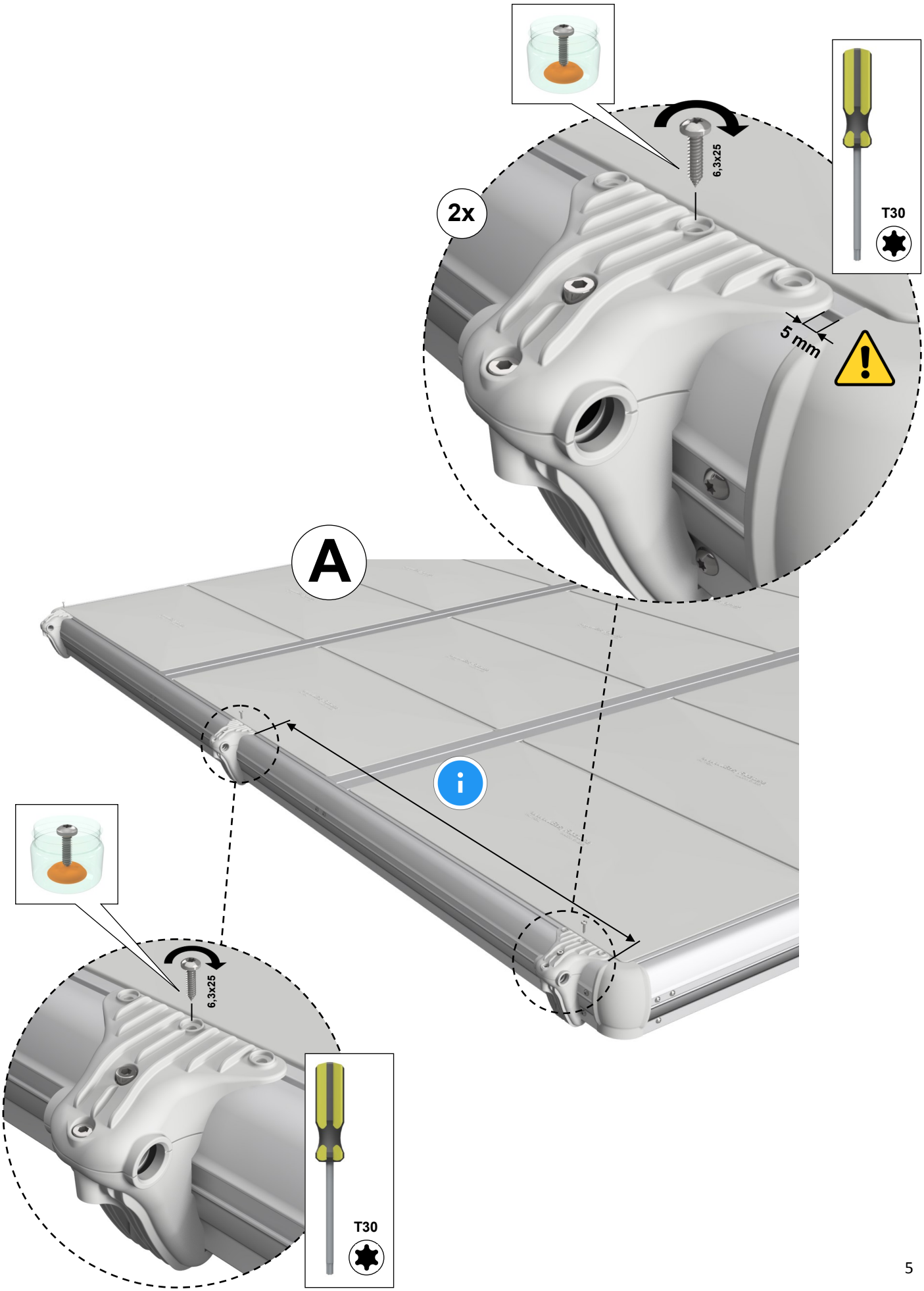

3

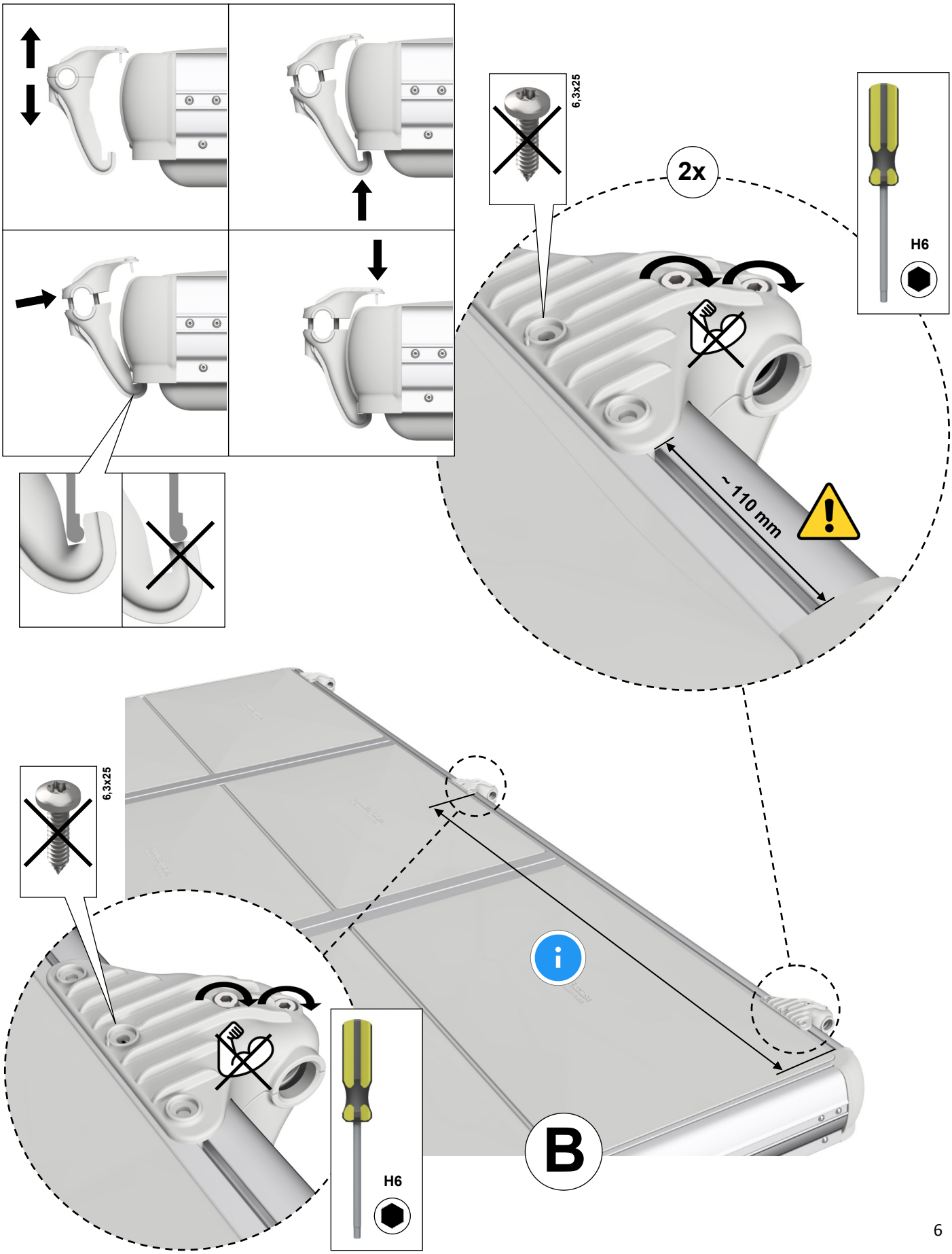

4

5

6

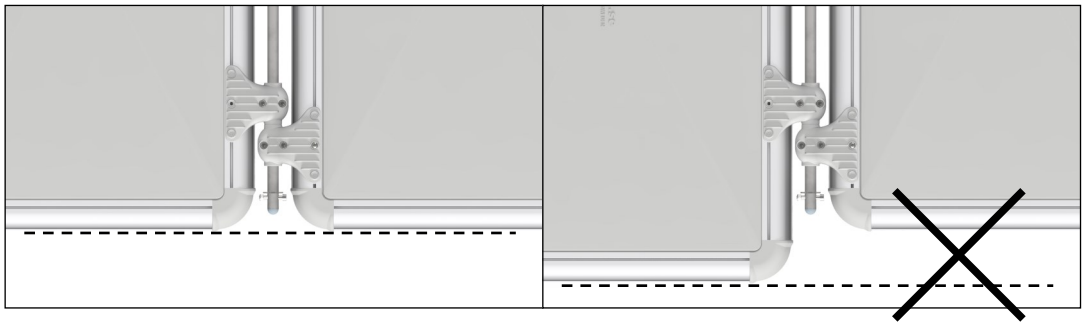

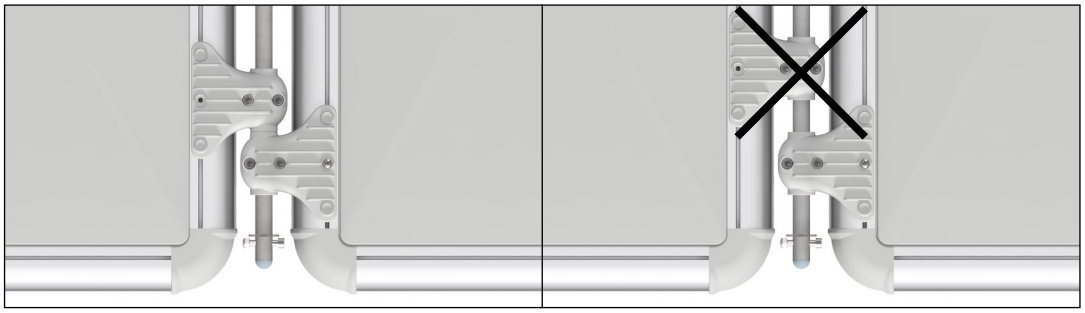

7

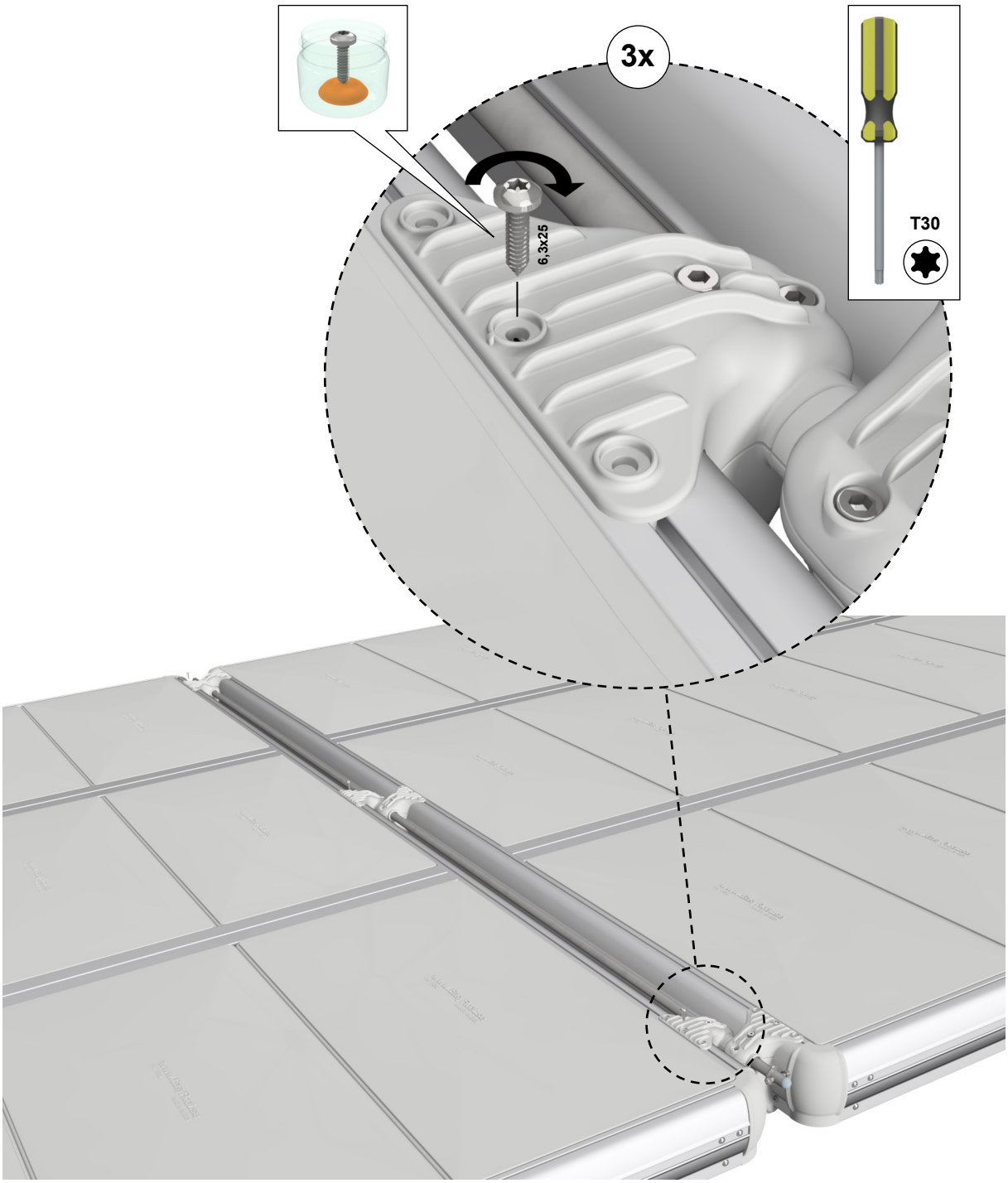

8

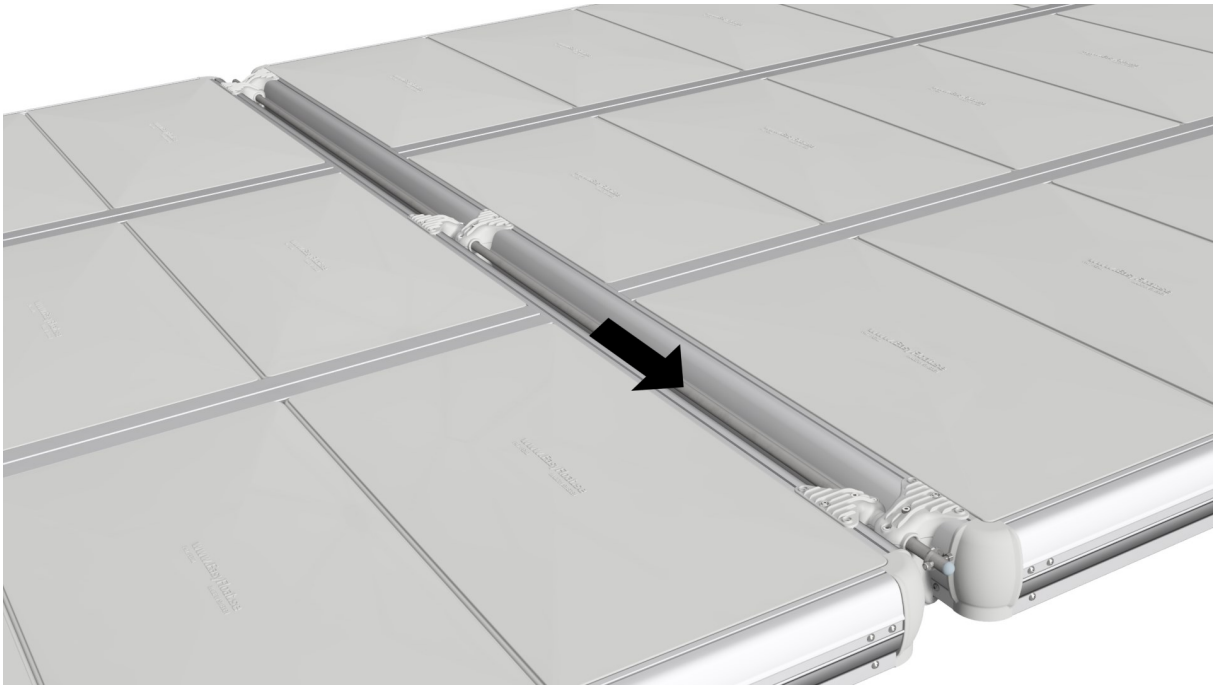

9

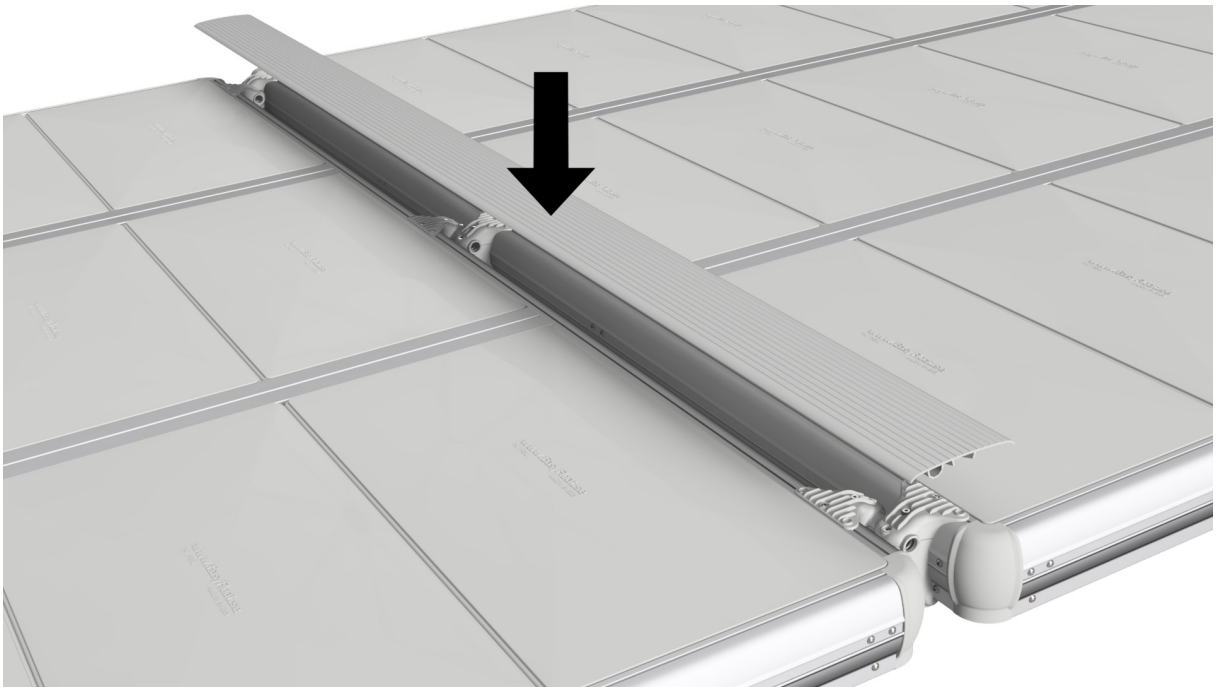

10

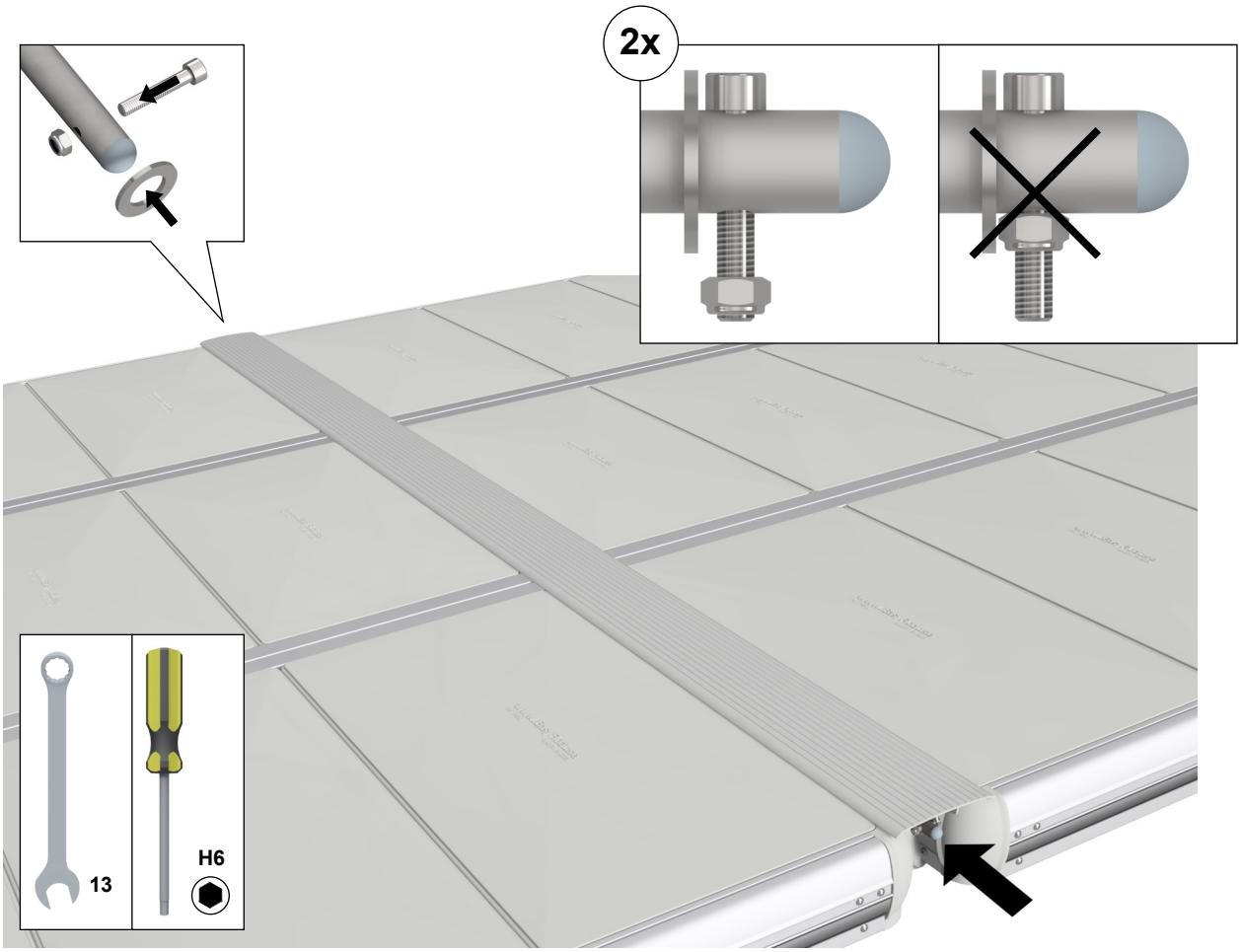
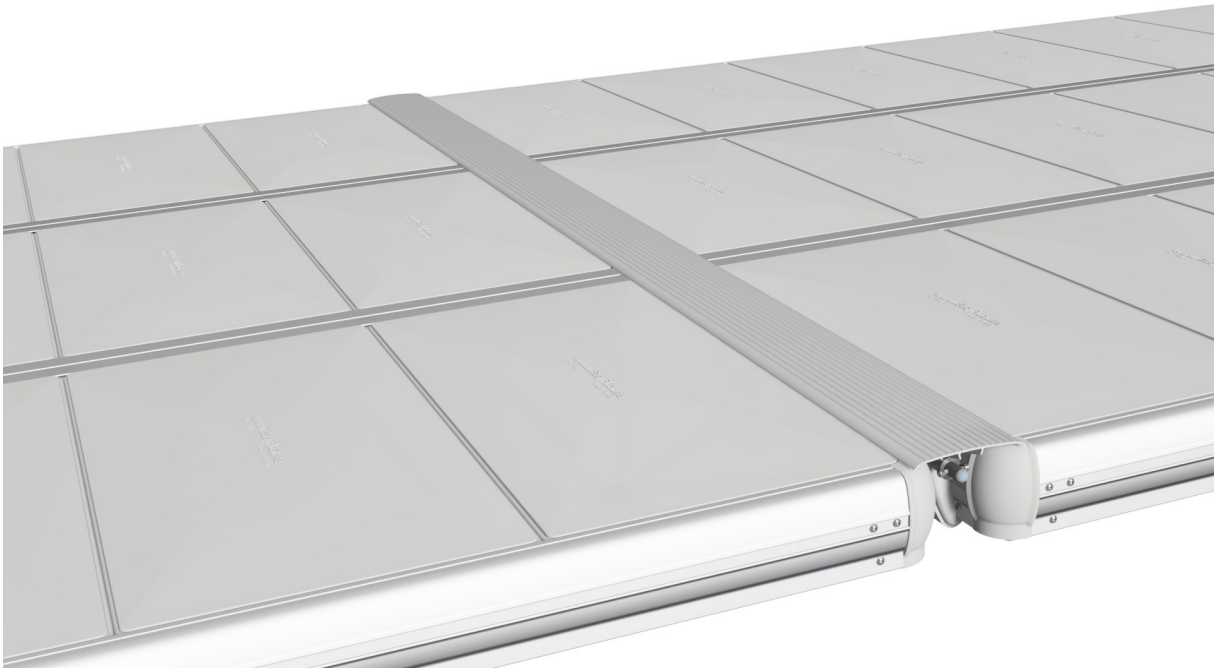
11